令和7年度 全国高校総合体育大会予選大阪大会
（近畿高校ソフトボール選手権大会第二次予選）
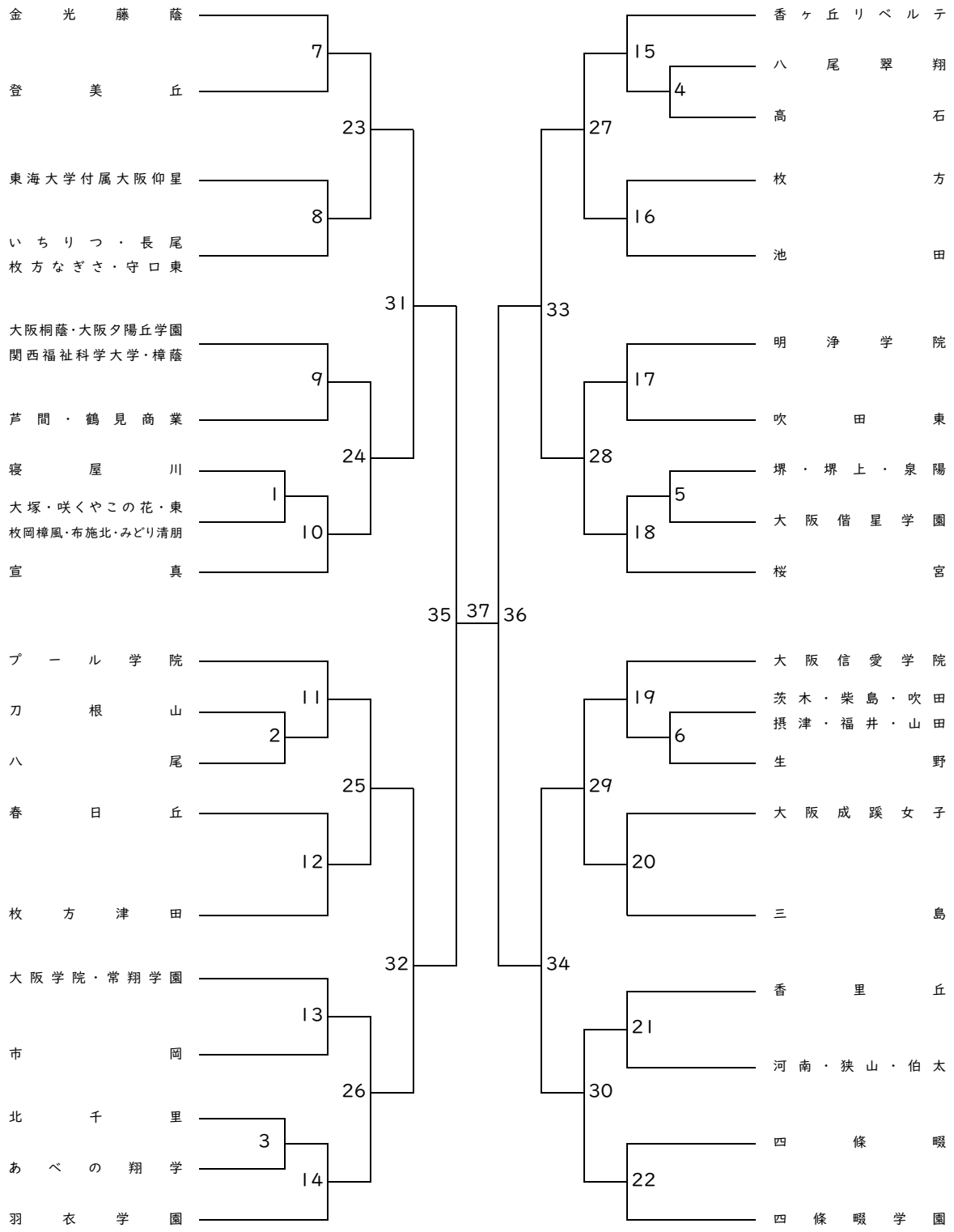
女子の部 組み合わせ表