第74回大阪高校総合体育大会

女子の部

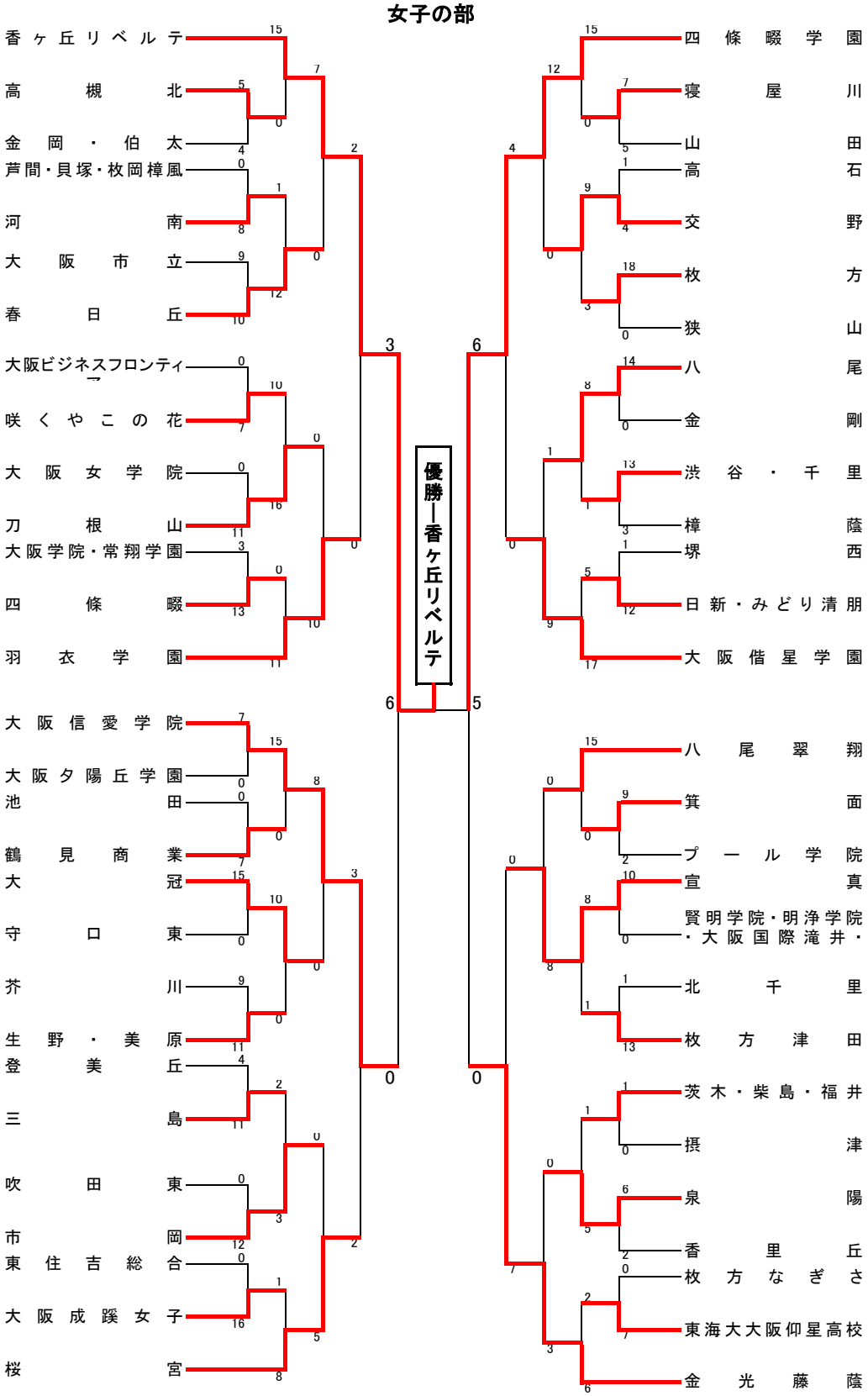
香ヶ丘リベルテ 15
高槻北 5
金岡・伯太 0
芦間・貝塚・枚岡樟風 4
河南 0
大阪市立 8
春日丘 9
大阪ビジネスフロンティア 12
咲くやこの花 10
大阪女学院 7
刀根山 0
大阪学院・常翔学園 16
四條畷 11
羽衣学園 3
大阪信愛学院 0
大阪夕陽丘学園 13
池田 11
鶴見商業 0
大冠 0
守口東 7
芥川 15
生野・美原 0
登美丘 9
三島 0
吹田東 11
市岡 4
東住吉総合 11
大阪成蹊女子 0
桜宮 12
16
8
四條畷学園 15
寝屋川 7
山田 0
高石 5
交野 1
枚方 4
狭山 18
八尾 0
金剛 14
渋谷・千里 0
樟蔭 13
堺西 3
日新・みどり清朋 1
大阪偕星学園 12
八尾翠翔 5
箕面 15
プール学院 9
宣真 0
賢明学院・明浄学院・大阪国際滝井・ 2
北千里 10
枚方津田 0
茨木・柴島・福井 1
摂津 13
泉陽 1
香里丘 0
枚方なぎさ 6
東海大大阪仰星高校 2
金光藤蔭 0
7
6
優勝―香ヶ丘リベルテ
6
5
3
0
0
2
4
0
0
0